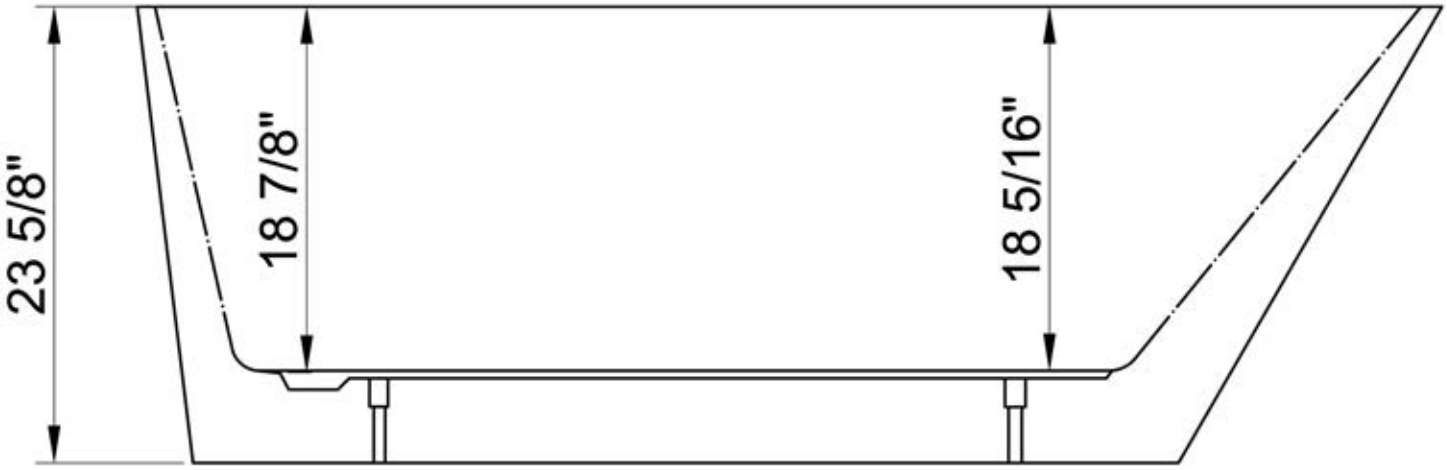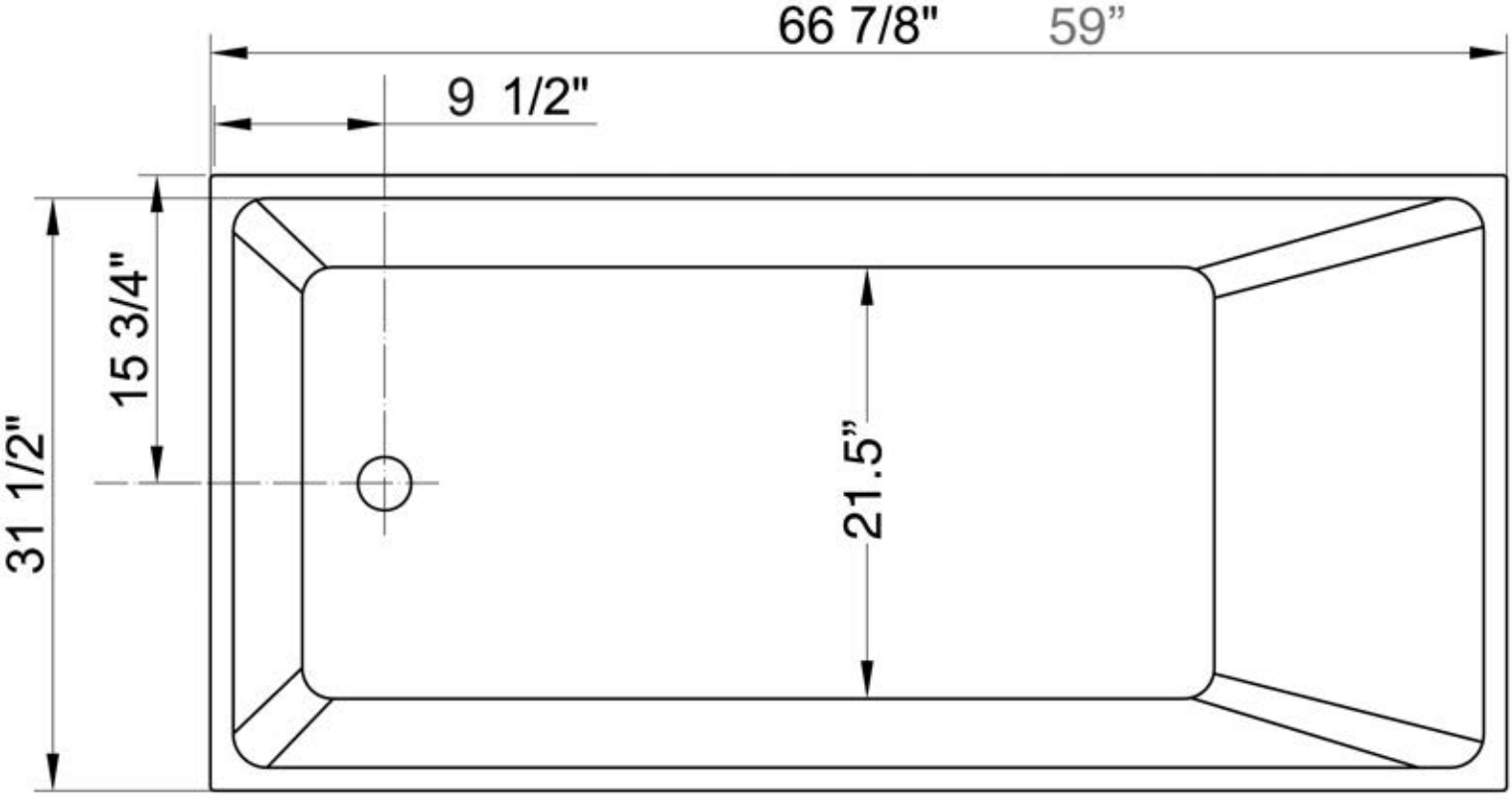jade
SALLE DE BAIN · BATHROOM